Plateforme MT5® de Mul-T-Lock

Haute Sécurité avec contrôle de clé breveté

Le système MT5® de Mul-T-Lock, la 5ème génération de plateforme ultra perfectionnée brevetée haute sécurité pour cylindre, qui s'appuie sur trente années de savoir-faire, propose un concept de sécurité de pointe qui combine plusieurs éléments efficaces : le ressort Alpha breveté situé sur l'extrémité de la clé, une carte magnétique de duplication de la clé et une machine à tailler les clés informatisée spécialisée, la KC5.
Ensemble, ces fonctionnalités permettent des millions de combinaisons possibles, des capacités d'organigramme considérables, des chemins de clé exclusifs pour les distributeurs et un taillage automatique de grandes séries de clés.

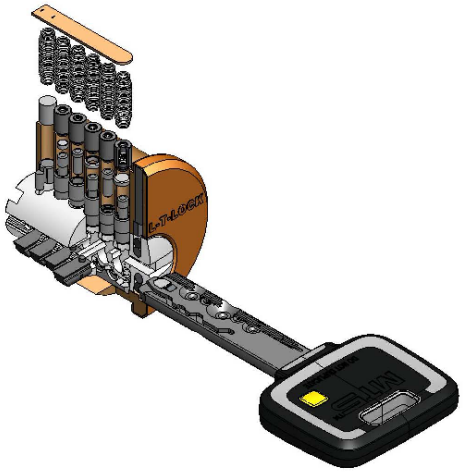

Les fonctionnalités exceptionnelles du système MT5 incluent :

- **Sécurité brevetée :** le ressort novateur Alpha à l'extrémité de la clé MT5, faisant l'objet d'un brevet qui n'expirera qu'en 2025, engage une goupille spéciale à l'arrière du mécanisme de verrouillage et crée ainsi une nouvelle ligne de césure.
- **KC5 – une machine à tailler les clés spécialisée** : la plateforme MT5 est supportée par la machine à tailler les clés électronique KC5 récemment développée, qui reproduit les clés MT5 et découpe automatiquement de grandes séries de clés en connexion avec le logiciel MASTERpiece.
- **Contrôle de clé de pointe :** les clés MT5 sont dupliquées avec la carte de duplication magnétique de clé codée du propriétaire, qui peut être lue par la machine à tailler les clés spécialisée KC5.
- **Une nouvelle configuration** de la technologie spéciale à goupilles télescopiques de Mul-T-Lock, avec 5 goupilles télescopiques qui s'adaptent aux formes spéciales de la clé MT5.
- **Un grand** nombre de combinaisons de verrouillage possibles, grâce au double mécanisme de verrouillage des goupilles télescopiques et du ressort Alpha breveté.
- **Conforme** aux rigoureuses normes internationales : EN1303 en Europe, SKG (Pays-Bas), norme israélienne, etc.

MT5®+

La haute sécurité Mul-T-Lock est encore améliorée par le système MT5+, une version avancée de la plateforme MT5 proposant :

- Un mécanisme de verrouillage à barre supplémentaire.
- Un nombre de combinaisons possibles encore plus élevé grâce aux trois mécanismes de verrouillage différents du MT5+.
- Un motif usiné spécial sur la clé brevetée, qui s'adapte à la barre de verrouillage.
- Des options de chemin de clé exclusives basées sur le motif usiné.
- Grandes capacités d'organigramme, adapté aux très grands et complexes systèmes d'organigramme incorporant des exigences hiérarchiques et matricielles même au sein de la même suite.

www.mul-t-lock.com

MUL-T-LOCK®

La marque Mul-T-Lock ainsi que le logo « Muscleman » et tout autre nom, marque ou logo utilisés par Mul-T-Lock et signalés par l'un des symboles ® ou TM, sont enregistrés ou en passe de l'être en tant que marques déposées de Mul-T-Lock Ltd. dans différents pays. Mul-T-Lock se réserve le droit de procéder à toute amélioration ou modification sur ses produits sans aucun préavis.